MEM Wannen-Schwallauslauf für Wandmontage - Chrom

13 430 730

- Ausladung 220 mm
- Schwall
- Platte 78 mm x 192 mm
- Anschluss 1/2"
- Steckanschluss-Montage
- Durchfluss max. 26,5 l/min bei 3 bar Fließdruck

Empfohlenes Zubehör

UP-Wandwinkel - 35 085 970 90
●Max. Einbautiefe mm
●Min. Einbautiefe mm

MEM Wannen-Schwallauslauf für Wandmontage - Chrom

13 430 730

mm [inches]

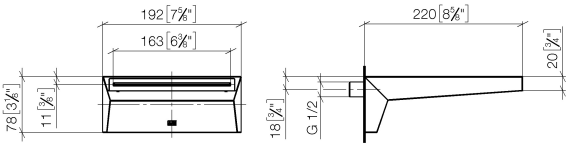

Durchflussdiagramm

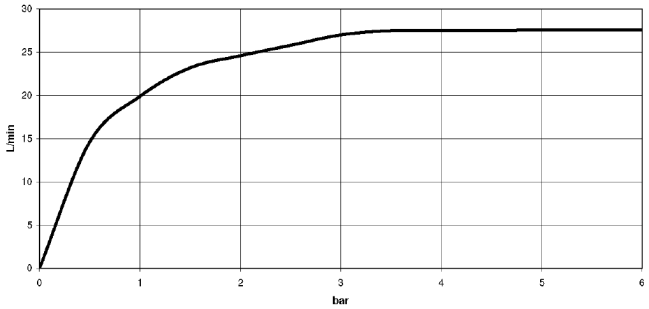

Wurfweitendiagramm

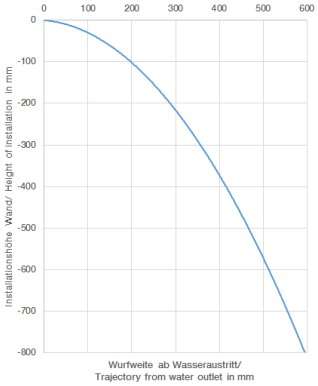

Codes & Standards

ASME A112.18.1	cUPC	DIN 4109	ISO 3822

Ü-Zeichen

MEM Wannen-Schwallauslauf für Wandmontage - Chrom

13 430 730

Zertifikate

IAPMO_4976 LGA_19

MEM Wannen-Schwallauslauf für Wandmontage - Chrom

13 430 730

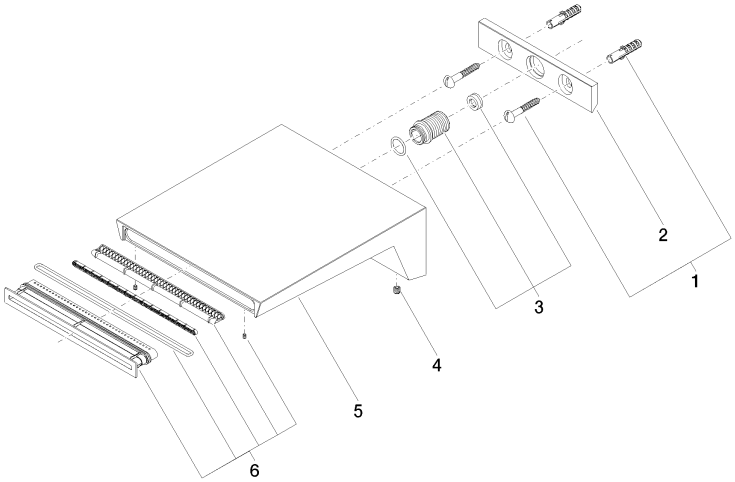

Ersatzteilstückliste

Nr.	Artikelnummer	Benennung	Verbaumenge	Lieferzeit
1	04 30 31 024 01 90	Befestigungssatz	1	2
2	09 17 97 056 90	Halter	1	2
3	90 24 05 008 00 90	Nippel Set	1	2
4	09 31 11 049 90	Stift	2	2
5	09 11 73 002-00	Auslauf	1	60
6	90 29 03 059 00 90	Einsatz	1	2
9	09 14 10 199 90	Dichtung	1	2